Conex | Bänninger
Valves

BABV 丝口型黄铜球阀

产品概述

本系列球阀结构简单，相对体积小，重量轻，自密封设计，密封效果好，水损低，主要用于切断和接通介质。

BABV 丝口型黄铜球阀

产品特点

采用HPb59-1自制黄铜铜棒锻造而成；
四氟阀座密封结构，经气体密封测试，零泄漏；
可定制无铅黄铜材质。

产品标准

连接标准：GB/T7307
压力试验标准：GB/T13927

技术参数

公称通径：DN15~DN50 (1/2″~2″)
公称压力：PN16
工作温度：0° C~85° C
密封试验：0.6MPa (气压)
壳体试验：1.5PN(水压)
适用介质：水

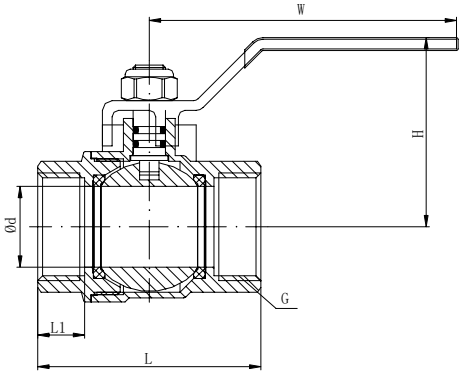

材质说明

部件名称	材质名称
阀体	黄铜
阀帽	黄铜
球	黄铜

部件名称	材质名称
阀杆	黄铜
密封圈	聚四氟乙烯

外型尺寸- PN16 mm

型号	Size	DN	L	L1	H	W	G	料号编码
BABV-0015C	1/2″	15	49.5	11	42	87	G1/2″	20101020109
BABV-0020C	3/4″	20	57	12	45.5	87	G3/4″	20101030109
BABV-0025C	1″	25	69	14.5	58.5	100.5	G1″	20101040087
BABV-0032C	1¼″	32	81	16.5	63.5	100.5	G1¼″	20101050066
BABV-0040C	1½″	40	92.5	17.5	72.5	145	G1½″	20101060065
BABV-0050C	2″	50	108	19.5	80	145	G2″	20101070067

注：该表未列出规格及参数，请咨询班尼戈技术中心