班尼戈阀门

更多的信赖

* ConexIBänninger products are approved by numerous Standards Authorities and Certification Bodies. For more details on this product range, please email our technical team at: technical@ibpgroup.com.

浙江班尼戈流体控制有限公司
地址：浙江省嘉兴市海盐县大桥新区棕榈路 555 号
电话：0573-89053746
网址：http://www.ibpchina.com

德国班尼戈

Conex | Bänninger

Valves

YSF
不锈钢法兰式
Y型过滤器
产品使用指南

德国班尼戈

目录

YSF不锈钢法兰式Y型过滤器

1.产品描述 ---------- 02
1.1.产品概述 ---------- 02
1.2.产品标准 ---------- 02
1.3.产品选型 ---------- 02
1.4.技术参数 ---------- 02
1.5.结构尺寸 ---------- 03
1.6.材质说明 ---------- 04
2.产品应用 ---------- 05
2.1.运输与储存 ---------- 05
2.2.安装 ---------- 05
2.3.故障检修 ---------- 05

YSF不锈钢法兰式Y型过滤器

1. 产品描述

本系列法兰 Y 型过滤器采用06Cr19Ni10，经脱蜡精密铸造而成，全通径设计，具有较小水损，采用相同材质的不锈钢滤网，符合饮用水的卫生性要求，在管路系统中起到过滤杂物的作用。

1.2. 产品标准

标准	中国标准	标准	中国标准
设计标准	HG/T21637	压力试验标准	GB/T13927
连接法兰标准	JB/T79		

1.3. 产品选型

YSF -0□□□ □

- 公称压力:B为PN10,C为PN16
- 公称通径:单位mm
- 不锈钢法兰式Y型过滤器

1.4. 技术参数

公称通径	DN50～DN400
公称压力	PN10/PN16
工作温度	0℃～85℃
密封试验	1.1PN
壳体试验	1.5PN
适用介质	水

1.5. 结构尺寸

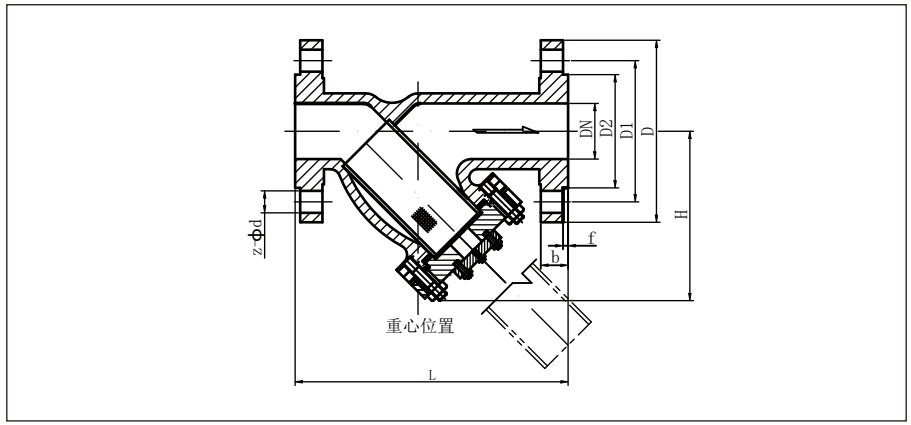

外型尺寸－PN10　mm

型号	Size	DN	L	D	D1	D2	b	f	n-Ød	H
YSF-0050B	2″	50	203	160	125	100	16	3	4-18	135
YSF-0065B	2½″	65	216	180	145	120	18	3	4-18	145
YSF-0080B	3″	80	241	195	160	135	20	3	8-18	160
YSF-0100B	4″	100	292	215	180	155	20	3	8-18	200
YSF-0125B	5″	125	335	245	210	185	22	3	8-18	220
YSF-0150B	6″	150	380	280	240	210	24	3	8-23	240
YSF-0200B	8″	200	480	340	295	268	24	3	8-22	325
YSF-0250B	10″	250	550	395	350	320	26	3	12-22	400
YSF-0300B	12″	300	600	445	400	370	26	4	12-22	450
YSF-0350B	14″	350	655	505	460	430	26	4	16-22	480
YSF-0400B	16″	400	755	565	515	482	26	4	16-26	540

外型尺寸－PN16　mm

型号	DN	L	D	D1	D2	b	f	z-Φd	H
YSF-0050C	50	203	160	125	100	16	3	4-18	135
YSF-0065C	65	216	180	145	120	18	3	4-18	145
YSF-0080C	80	241	195	160	135	20	3	8-18	160
YSF-0100C	100	292	215	180	155	20	3	8-18	200
YSF-0125C	125	335	245	210	185	22	3	8-18	220
YSF-0150C	150	380	280	240	210	24	3	8-23	240
YSF-0200C	200	480	335	295	265	26	3	12-23	325
YSF-0250C	250	550	405	355	320	30	3	12-25	400
YSF-0300C	300	600	460	410	375	30	4	12-25	450
YSF-0350C	350	655	520	470	435	34	4	16-25	480
YSF-0400C	400	755	580	525	485	36	4	16-30	540

注：该表未列出规格及参数，请咨询班尼戈技术中心

1.6. 材质说明

部件名称	材质名称
阀体	不锈钢
阀盖	不锈钢

部件名称	材质名称
垫片	聚四氟乙烯
过滤网	不锈钢

2. 产品应用

2.1. 运输与储存

①装箱的Y型过滤器在运输和存储过程中，不应碰撞，倾 倒，压坏和受雨雪淋袭。
②阀门应存放在清洁、干燥、防火和通风良好的场所，周围应无腐蚀性气体存在。
③整箱的Y型过滤器在卸车时，严禁翻滚或直接从车上翻下,必须采用叉车、轻拿轻放。
④阀门主要密封件为橡胶制品，不宜长期裸露在室外或受阳光暴晒。

2.2. 安装

①过滤器安装时，请注意阀体处水流标示箭头，请遵循方向安装，最佳的安装方式是将过滤器安装于水平管线或垂直管线上，阀盖应朝下，便于垃圾沉淀，清洗或更换滤网。
②管道法兰焊接时不能引起过度的变形，焊角等不得影响密封面的平整。
③管道法兰螺栓应对角交错拧紧，以免引起密封面倾斜而造成泄漏。
④管道两端法兰应避免轴线不同心、密封面倾斜、或者受到两个方向的作用力。

2.3. 调试与维护

①滤网破裂
如管路系统有较大垃圾，会在水流的冲击下，造成滤网破裂；或由于未能及时清理垃圾，滤网阻力较大，而造成破裂。请联络班尼戈客服部门，更换滤网。

②阀盖漏水
由于频繁拆卸滤网会造成阀盖密封垫片损坏，请联络班尼戈客服部门，定时更换密封垫片。