班尼戈阀门

更多的信赖

* ConexIBänninger products are approved by numerous Standards Authorities and Certification Bodies. For more details on this product range, please email our technical team at: technical@ibpgroup.com.

浙江班尼戈流体控制有限公司
地址：浙江省嘉兴市海盐县大桥新区棕榈路 555 号
电话：0573-89053746
网址：http://www.ibpchina.com

德国班尼戈

Conex | Bänninger

Valves

CVBS

不锈钢倒流防止器

产品使用指南

德国班尼戈

目录

CVBS不锈钢倒流防止器

1.产品描述 ---------- 02
1.1.产品概述 ---------- 02
1.2.产品标准 ---------- 02
1.3.产品选型 ---------- 02
1.4.技术参数 ---------- 02
1.5.结构尺寸 ---------- 03
1.6.材质说明 ---------- 04
2.产品应用 ---------- 05
2.1.运输与储存 ---------- 05
2.2.安装场所 ---------- 05
2.3.安装要求 ---------- 05
2.4.安装调试 ---------- 05
2.5.维护保养 ---------- 06
3.故障检修 ---------- 06

CVBS不锈钢倒流防止器

1. 产品描述

倒流防止器由两个相互隔开的止回阀和一个自力式排水器（泄水阀）组成，主要适用于市政供水管网与用户管网之间，或者生活水与消防水、空调水、绿化水等不同水质系统之间的有效隔断。它的功能是在供水系统发生虹吸回流和背压回流的时候，能有效防止出口端水质较差的介质倒流到水质较好的进口端，倒流防止器也常被称为防污隔断阀。

1.2. 产品标准

标准	中国标准	标准	中国标准
设计标准	GB/T11151	压力试验标准	GB/T13927
法兰连接标准	GB/T9113		

1.3. 产品选型

1.4. 技术参数

公称通径	DN50～DN600
公称压力	PN10/PN16
工作温度	0℃～85℃
使用介质	水

1.5. 结构尺寸

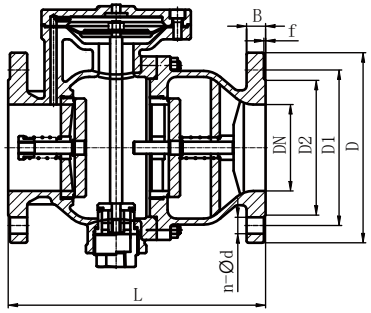

外型尺寸 - PN10 mm

型号	DN	L	D	D1	D2	n-Ød	B	f
CVBS-0050B	50	242	165	125	102	4-18	18	3
CVBS-0065B	65	254	185	145	122	8-18	18	3
CVBS-0080B	80	276	200	160	138	8-18	20	3
CVBS-0100B	100	298	220	180	158	8-18	20	3
CVBS-0125B	125	303	250	210	188	8-18	22	3
CVBS-0150B	150	364	285	240	212	8-22	22	3
CVBS-0200B	200	470	340	295	268	8-22	24	3
CVBS-0250B	250	530	395	350	320	12-22	26	3
CVBS-0300B	300	580	445	400	370	12-22	26	4
CVBS-0400B	400	760	565	515	482	16-26	26	4
CVBS-0500B	500	960	670	620	585	20-26	28	4
CVBS-0600B	600	1080	780	725	685	20-30	34	5

外型尺寸 - PN16 mm

型号	DN	L	D	D1	D2	n-Ød	B	f
CVBS-0050C	50	242	165	125	102	4-18	18	3
CVBS-0065C	65	254	185	145	122	8-18	18	3
CVBS-0080C	80	276	200	160	138	8-18	20	3
CVBS-0100C	100	298	220	180	158	8-18	20	3
CVBS-0125C	125	303	250	210	188	8-18	22	3
CVBS-0150C	150	364	285	240	212	8-22	22	3
CVBS-0200C	200	470	340	295	268	12-22	24	3
CVBS-0250C	250	530	405	355	320	12-26	26	3
CVBS-0300C	300	580	460	410	378	12-26	28	4
CVBS-0400C	400	760	580	525	490	16-30	32	4
CVBS-0500C	500	960	715	650	610	20-33	44	4
CVBS-0600C	600	1080	840	770	725	20-36	54	5

注：该表未列出规格及参数，请咨询班尼戈技术中心

1.6. 材质说明

部件名称	材质名称
主阀体	不锈钢
阀杆	不锈钢
泄放阀座	不锈钢
泄水接头	不锈钢
泄水弹簧	不锈钢
隔套	聚四氟乙烯
泄水阀瓣	不锈钢

部件名称	材质名称
弹簧座	不锈钢
弹簧	不锈钢
双头螺栓	不锈钢
六角螺母	不锈钢
膜片下压板	不锈钢
膜片	三元乙丙橡胶

2. 产品应用

2.1、运输与储存

①．装箱后的倒流防止器在运输和储存过程中，不应碰撞和受雨雪淋袭。

②．阀门应存放在清洁、干燥、防火和通风良好的场所，周围应无腐蚀性气体存在。

③．装箱的阀门在搬运时应采用托盘，轻拿轻放。

④．倒流防止器在运输和储存过程中，严禁使用酒精、汽油等化学溶剂擦洗橡胶密封件。

⑤．阀门主要密封件为橡胶制品，不宜长期裸露在室外或受阳光暴晒。

2.2、安装场所

一般来说，这种阀门装置适用于清水或物理、化学性质类似清水且不允许介质倒流的管道系统中。

例如：

①．由市政管网接入用户的引入管在水表后面与阀门之间的管道上。

②．生活用水管道上接出非生活饮用水和排污管，安装于接出管起端。

③．给水系统采用水泵串联分区供水方式时的水泵吸水管上。

④．水加热器的冷水进水管上。

⑤．生产设备内部可能产生高于建筑物内给水管供水压力的该设备的配水支管上。

2.3、安装要求

①．倒流防止器应按箭头方向，不得逆向安装；安全泄水阀的出口不得被水或杂物所淹没。

②．倒流防止器前后应设置控制阀门，用于关闭或开启水流通道，以便于维修时更换倒流防止器。

③．在总管上设置过滤器，用于去除管路中的杂物，以保证倒流防止器的正常工作。

④．倒流防止器前（后）建议设置伸缩节或可曲挠橡胶接头，以便拆卸倒流防止器检修。

2.4、安装调试

①．正式安装之前，应彻底冲洗上、下游给水管道。检查倒流防止器阀组各组件之间的紧固螺栓是否有松动现象。发现异常，应重新紧固。但不得对倒流防止器阀体部件进行分解拆装。

②．倒流防止器应安装在水平位置，这个位置应方便调试和维修，并能及时发现水的泄放或故障的产生，安装后倒流防止器的阀体不应承受管道的重量，并注意避免冻坏和人为破坏。

③．倒流防止器两端宜安装维修用闸阀等截流阀门，进口前宜安装过滤器，而且至少应有一端装有伸缩节或可曲挠橡胶接头。如果条件允许，在过滤器前后加装压力表，以便观察过滤器的水头损失。据此确定有无必要清除过滤器内的杂物。

④．倒流防止器阀组安装完毕后，可按照下述步骤进行调试：

a、将倒流防止器阀组前、后控制阀关闭。

b、缓慢开启阀组前控制器，并打开倒流防止器阀体上部测试球阀，排除阀腔内的空气，让水流逐渐充满倒流防止器阀腔。

c、关闭排气球阀，缓慢开启阀组后控制阀，使水流逐渐充满阀组后部管路系统。

d、开启阀组后部管道上的配水龙头，观察能否正常出水，并检查倒流防止器排水阀是否呈正常关闭状态。

e、关闭阀组后控制阀或阀组后部管道上的配水龙头，观察倒流防止器排水阀是否呈正常关闭状态。

f、关闭阀组前控制阀，打开倒流防止器中间腔测试球阀和阀组后控制阀，使出口端水压高于中间腔水压，观察倒流防止器排水阀是否泄水，检查出水止回阀的密封性能。

在调试过程中，控制阀开启或关闭时，泄水阀有少量水排出属正常现象。如果出现泄水阀连续排水，阀组后部配水管网断流等异常情况，应及时中断调试，并与供应商或Banninger（班尼戈）客服部门取得联系。

2.5、维护保养

倒流防止器维修周期长，工作可靠且为水力自动控制，因此一般来讲，在注意避免人为破坏或冻伤阀体等前提下，无需频繁精细地维护与保养。若进口介质因供水工况而产生压力波动，泄水阀出现少量滴漏水属正常现象。但当发现其存在周期性或在不应泄漏工况持续不断的泄漏时，应需要及时检修。检修时应注意避免进水止回阀、出水止回阀与泄水阀的零部件（尤其指弹簧）的混淆调换。有必要时请及时与Bänninger（班尼戈）客服部门联系。

3、故障检修

①．水泵启动后，若发现管道系统没水，应检查倒流防止器是否按照阀体水流箭头方向安装，如装反，需要重新安装。

②．若出现其他故障，请与Bänninger（班尼戈）客服部门联系。