Conex | Bänninger
Valves

CKST 不锈钢丝口型旋启止回阀

产品概述

不锈钢旋启式止回阀的阀瓣呈圆盘状，绕阀座通道的转轴作旋转运动，因阀内通道成流线型，流动阻力比升降式止回阀小，适用于低流速和流动不常变化的场合。主要用于介质单向流动的管路上，能自动阻止介质倒流，只允许向一个方向流动。

CKST 不锈钢丝口型旋启止回阀

产品特点

采用不锈钢精密铸造，表面光洁，外形美观；
旋启式阀瓣，动作灵敏水损低；

产品标准

设计标准：GB/T 12236
连接标准：GB/T 7306.2
压力试验标准：GB/T 13927

技术参数

公称通经：DN15~DN50(1/2″~2″)
公称压力：200psi
工作温度：0℃~85℃
密封试验：1.1PN
壳体试验：1.5PN
适用介质：水

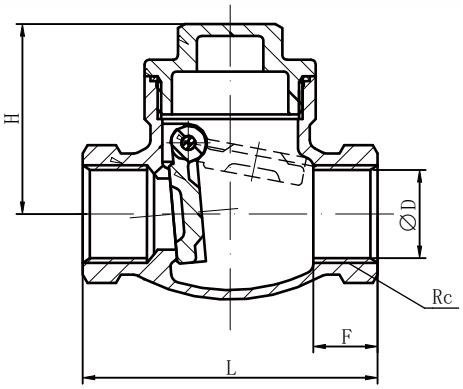

材质说明

部件名称	材质名称
阀体	不锈钢
阀盖	不锈钢
阀板	不锈钢

部件名称	材质名称
插销	不锈钢
垫片	聚四氟乙烯

外型尺寸 -200psi mm

型号	Size	DN	L	F	H	D	Rc	料号编码
CKST-0015C	1/2″	15	63	14	40	15	1/2″	28131720000
CKST-0020C	3/4″	20	76	18	48	20	3/4″	28131730000
CKST-0025C	1″	25	85	20	54	25	1″	28131740000
CKST-0032C	1¼″	32	101	20	56	32	1¼″	28131750000
CKST-0040C	1½″	40	114	21	69	38	1½″	28131760000
CKST-0050C	2″	50	134	23	74	48	2″	28131770004

注：该表未列出规格及参数，请咨询我公司技术中心