班尼戈阀门

更多的信赖

* ConexIBänninger products are approved by numerous Standards Authorities and Certification Bodies. For more details on this product range, please email our technical team at: technical@ibpgroup.com.

浙江班尼戈流体控制有限公司
地址：浙江省嘉兴市海盐县大桥新区棕榈路 555 号
电话：0573-89053746
网址：http://www.ibpchina.com

德国班尼戈

Conex | Bänninger

Valves

YSAX

角型整流过滤器

产品使用指南

德国班尼戈

目录

YSAX 角型整流过滤器

1产品描述 ---------- 02
1.1产品概述 ---------- 02
1.2产品标准 ---------- 02
1.3产品选型 ---------- 02
1.4技术参数 ---------- 02
1.5结构尺寸 ---------- 03
1.6材质说明 ---------- 04
2.产品应用 ---------- 04
2.1.运输及贮存 ---------- 04
2.2.安装 ---------- 04
2.3.调试与维护 ---------- 04

YSAX 角型整流过滤器

1. 产品描述

角型整流过滤器一般安装于暖通系统泵站中，集弯头、变径、过滤和整流功能为一体，节约安装空间，减小紊流、气蚀及杂质对水泵的影响。

1.2.产品标准

标准	中国标准	标准	中国标准
法兰连接标准	GB/T 17241.6	检验测试标准	GB/T 13927

1.3.产品选型

YSAX - 0□□□ □

- 公称压力:B为PN10,C为PN16
- 公称通径:单位mm
- 角型整流过滤器

1.4.技术参数

公称通径	DN50～DN500
公称压力	PN10/PN16
工作温度	0℃～85℃
密封试验	1.1PN
壳体试验	1.5PN
适用介质	水

1.5. 结构尺寸

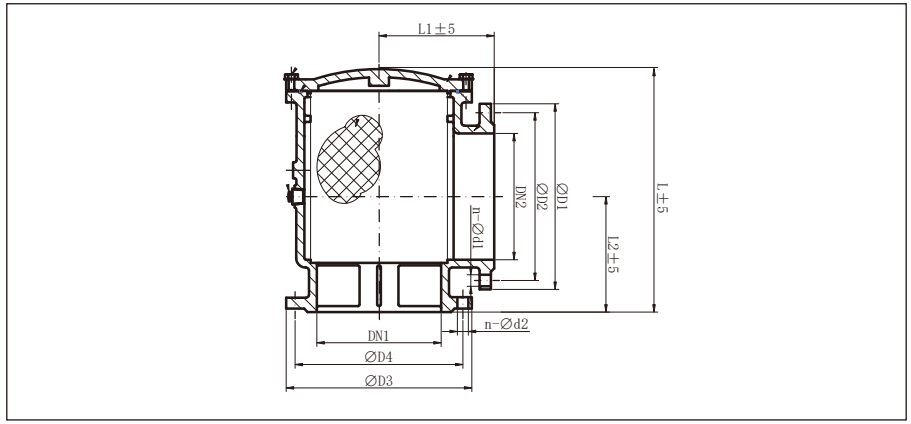

外型尺寸 - PN10　mm

型号	DN1XDN2	D1	D2	D3	D4	L	L1	L2	n-φd1	n-φd2
YSAX-0050B	50X50	165	125	165	125	280	150	150	4-19	4-19
YSAX-0065B	65X65	185	145	185	145	280	150	150	4-19	4-19
YSAX-0080B	80X80	200	160	200	160	280	150	150	8-19	8-19
YSAX-0100B	100X100	220	180	220	180	285	150	150	8-19	8-19
YSAX-0125B	125X125	250	210	250	210	285	150	150	8-19	8-19
YSAX-0150B	150X150	285	240	285	240	385	180	180	8-23	8-23
YSAX-0200B	200X200	340	295	340	295	438	236	201	8-23	8-23
YSAX-0250B	250X250	405	350	405	350	530	275	275	12-23	12-23
YSAX-0300B	300X300	460	400	460	400	575	290	300	12-23	12-23
YSAX-0350B	350X350	520	460	520	460	640	290	325	16-23	16-23
YSAX-0400B	400X400	580	515	580	515	750	450	380	16-28	16-28
YSAX-0450B	450X450	640	565	640	565	750	450	380	20-28	20-28
YSAX-0500B	500X500	715	620	715	620	890	450	450	20-28	20-28

外型尺寸 - PN16　mm

型号	DN1XDN2	D1	D2	D3	D4	L	L1	L2	n-φd1	n-φd2
YSAX-0050C	50X50	165	125	165	125	280	150	150	4-19	4-19
YSAX-0065C	65X65	185	145	185	145	280	150	150	4-19	4-19
YSAX-0080C	80X80	200	160	200	160	280	150	150	8-19	8-19
YSAX-0100C	100X100	220	180	220	180	285	150	150	8-19	8-19
YSAX-0125C	125X125	250	210	250	210	285	150	150	8-19	8-19
YSAX-0150C	150X150	285	240	285	240	385	180	180	8-23	8-23
YSAX-0200C	200X200	340	295	340	295	438	236	201	12-23	12-23
YSAX-0250C	250X250	405	355	405	355	530	275	275	12-28	12-28
YSAX-0300C	300X300	460	410	460	410	575	290	300	12-28	12-28
YSAX-0350C	350X350	520	470	520	470	640	290	325	16-28	16-28
YSAX-0400C	400X400	580	525	580	525	750	450	380	16-31	16-31
YSAX-0450C	450X450	640	585	640	585	750	450	380	20-31	20-31
YSAX-0500C	500X500	715	650	715	650	890	450	450	20-34	20-34

注：该表未列出规格及参数，请咨询我公司技术中心

1.6. 材质说明

部件名称	材质名称
阀体	球墨铸铁
阀盖	球墨铸铁

部件名称	材质名称
整流滤网	不锈钢
密封件	橡胶

2. 产品应用

2.1. 运输、储存

①装箱的角型过滤器在运输和存储过程中，不应碰撞，倾倒，压坏和受雨雪淋袭。

②角型整流过滤器应存放在清洁、干燥、防火和通风良好的场所，周围应无腐蚀性气体存在。

③整箱的角型整流过滤器在卸车时,严禁翻滚或直接从车上翻下,必须采用叉车、轻拿轻放.叉车或吊车不能直接作用于角型整流过滤器本体。

④角型整流过滤器主要密封件为橡胶制品，不宜长期裸露在室外或受阳光暴晒。

2.2. 安装

①角型过滤器安装时,请注意阀体处水流标示箭头，请遵循方向安装. 安装示意图如图：

②管道法兰焊接时不能引起过度的变形，焊角等不得影响密封面的平整。

③管道法兰螺栓应对角交错拧紧，以免引起密封面倾斜而造成泄漏。

④管道两端法兰应避免轴线不同心、密封面倾斜、或者受到两个方向的作用力。

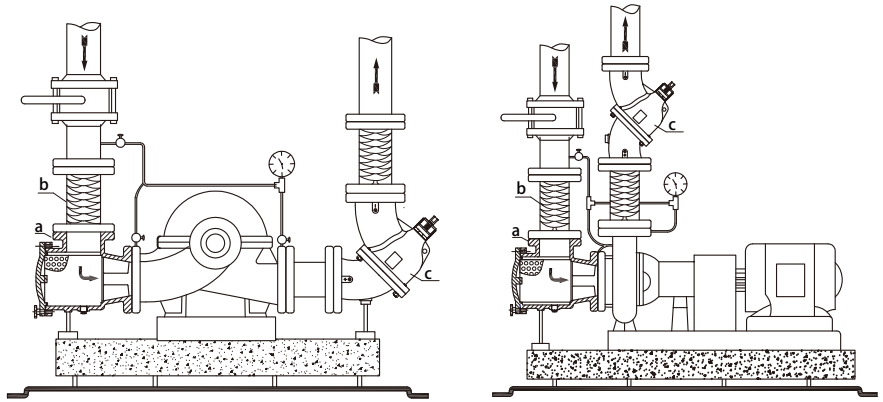

a、角型整流过滤器 b、橡胶伸缩接头 c、四功能水泵控制阀（90°－180°）

2.3. 调试与维护

①在工作环境温度≤0°C，请注意阀门的保温；阀门长期不用时，请把阀体内的水放掉，以免低温结冰冻裂阀门。

②系统运行初期，应频繁清理过滤器滤网中垃圾，以防堵塞。

③管道应定期检查和维护。特别应检查管路系统的 水阻，如水阻过大，应检查清洗过滤器。

④使用过程中，特别是管道伴有振动现象时，请定期检查紧固件，防止松动。

⑤角型整流过滤器在使用若干年后，橡胶密封