班尼戈阀门

更多的信赖

* ConexlBänninger products are approved by numerous Standards Authorities and Certification Bodies. For more details on this product range, please email our **technical team at: technical@ibpgroup.com.**

浙江班尼戈流体控制有限公司

地址：浙江省嘉兴市海盐县大桥新区棕榈路 555 号
电话：0573-89053746
网址：http://ww w.ibpchina.com

德国班尼戈

Conex | Bänninger

Valves

A705

多功能水泵控制阀

产品使用指南

德国班尼戈

目录

A705多功能水泵控制阀

1.产品描述 ---------- 02
1.1.产品概述 ---------- 02
1.2.产品标准 ---------- 02
1.3.产品选型 ---------- 02
1.4.技术参数 ---------- 02
1.5.结构尺寸 ---------- 03
1.6.材质说明 ---------- 04
2.产品应用 ---------- 05
2.1.运输及储存 ---------- 05
2.2.安装 ---------- 05
2.3.故障检修 ---------- 05

A705多功能水泵控制阀

1. 产品描述

1.1. 产品概述

多功能水泵控制阀安装在楼宇建筑、自来水等领域的取水、送水、加压、潜水泵房，融电动阀、止回阀和水锤消除器三种设备的功能于一体，具备缓慢开启和双速关闭的功能，能有效地提高系统安全可靠性，满足系统自动化控制要求。

1.2. 产品标准

标准	中国标准	标准	中国标准
设计制造标准	CJ/T 219、JB/T 10674	结构长度标准	GB/T12221
法兰连接标准	GB/T17241.6	检验测试标准	GB/T13927

1.3. 产品选型

A705 - 0□□□ □

- 公称压力:B为PN10,C为PN16，E为PN25
- 公称通径:单位mm
- 多功能水泵控制阀

1.4. 技术参数

公称通径、压力	DN50～DN600 PN10/PN16/PN25
工作温度	0℃～85℃
密封试验	1.1PN
壳体试验	1.5PN
适用介质	水

1.5. 结构尺寸

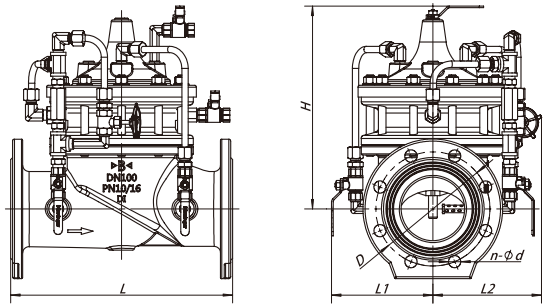

外型尺寸 - PN10 mm

型号	DN	L	D	n-Ød	H	L1	L2
A705-0050B	50	230	125	4-19	350	140	160
A705-0065B	65	290	145	4-19	350	150	170
A705-0080B	80	310	160	8-19	370	160	180
A705-0100B	100	350	180	8-19	370	170	190
A705-0125B	125	400	210	8-19	380	180	200
A705-0150B	150	480	240	8-23	400	215	240
A705-0200B	200	600	295	8-23	440	245	270
A705-0250B	250	622	350	12-23	520	310	330
A705-0300B	300	698	400	12-23	720	340	360
A705-0350B	350	787	460	16-23	830	380	400
A705-0400B	400	914	515	16-28	900	430	450
A705-0450B	450	914	565	20-28	900	430	450
A705-0500B	500	978	620	20-28	850	550	550
A705-0600B	600	1295	725	20-31	1200	650	650

外型尺寸 - PN16 mm

型号	DN	L	D	n-Ød	H	L1	L2
A705-0050C	50	230	125	4-19	350	140	160
A705-0065C	65	290	145	4-19	350	150	170
A705-0080C	80	310	160	8-19	370	160	180
A705-0100C	100	350	180	8-19	370	170	190
A705-0125C	125	400	210	8-19	380	180	200
A705-0150C	150	480	240	8-23	400	215	240
A705-0200C	200	600	295	12-23	440	245	270
A705-0250C	250	622	355	12-28	520	310	330
A705-0300C	300	698	410	12-28	720	340	360
A705-0350C	350	787	470	16-28	830	380	400
A705-0400C	400	914	525	16-31	900	430	450
A705-0450C	450	914	585	20-31	900	430	450
A705-0500C	500	978	650	20-34	850	550	550
A705-0600C	600	1295	770	20-37	1200	650	650

外型尺寸 - PN25 mm

型号	L	DN	D	n-Φd	H	L1	L2
A705-0050E	230	50	125	4-19	350	140	160
A705-0065E	290	65	145	8-19	350	150	170
A705-0080E	310	80	160	8-19	370	160	180
A705-0100E	350	100	190	8-23	370	170	190
A705-0125E	400	125	220	8-28	380	180	200
A705-0150E	480	150	250	8-28	400	215	240
A705-0200E	600	200	310	12-28	440	245	270
A705-0250E	622	250	370	12-31	520	310	330
A705-0300E	698	300	430	16-31	720	340	360
A705-0350E	787	350	490	16-34	830	380	400
A705-0400E	914	400	550	16-37	900	430	450
A705-0450E	914	450	600	20-37	900	430	450

1.6. 材质说明

部件名称	材质名称
阀体	球墨铸铁
阀盖	球墨铸铁
阀座	不锈钢
支撑架	球墨铸铁
阀杆	不锈钢

部件名称	材质名称
弹簧	不锈钢
膜片	橡胶
密封圈	橡胶
配管配件	不锈钢

2. 产品应用

2.1、运输、贮存

①．多功能水泵控制阀在运输和贮存过程中，不应碰撞、倾倒和受雨雪淋袭。

②．多功能水泵控制阀应存放在清洁、干燥、防火和通风良好的场所，周围应无腐蚀性气体存在。

③．多功能水泵控制阀在搬运时应该采用托盘，轻拿轻放，不得碰撞配管。

④．多功能水泵控制阀的密封圈及膜片均为橡胶材质，严禁使用酒精、汽油等化学溶剂冲洗。

2.2、安装

①．多功能水泵控制阀用于楼宇建筑、自来水等领域的取水、送水、加压、潜水泵站；安装在水泵出口处。

②．安装多功能水泵控制阀前，请先检查主阀各部件是否完好，紧固件齐全，无松动；检查配管是否完好，接头紧固。

③．安装多功能水泵控制阀前，应将管道杂物清洗干净，严禁管道内遗留有焊渣、树枝、石块等杂物，以免损坏阀门。

④．多功能水泵控制阀的最低动作压力为 0.05MPa，应保证最低动作压力要求。

⑤．多功能水泵控制阀进口端不宜安装柔性接头；如果要进行调试及观测工作压力，需在进、出口端安装压力表。

⑥．安装时，请注意阀体上箭头指示方向，不得装反；需预留足够空间，以便进行检修；起吊和搬运禁止用配管承吊，且不得碰伤配管。

⑦．多功能水泵控制阀用于消防系统时应定期启动检查，防止产生水垢，造成阀门失灵。

⑧．管道安装应按有关规范要求装设排气阀等装置，保证不产生水柱中断；有可能产生水柱分离水锤的泵站，应进行停泵水锤计算。

⑨．安装方式：

A：水池　　B：软密封闸阀

C：水泵　　D：多功能水泵控制阀

E：软密封闸阀　　F：至水塔或用户

G：排气阀　　H：深井泵

安装示意图一：水平安装，阀盖向上；最佳的安装方式。

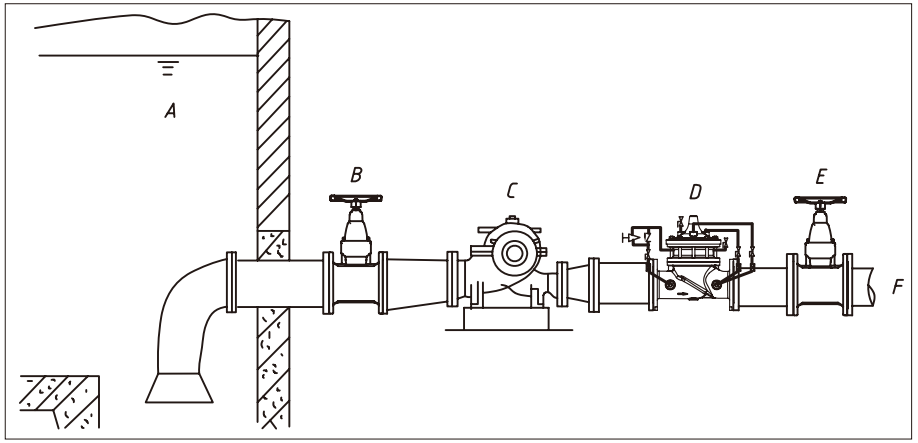

安装示意图二：立式安装；立式安装时，由于阀杆角度问题，必须在主阀内加装弹簧，辅助阀瓣关闭。

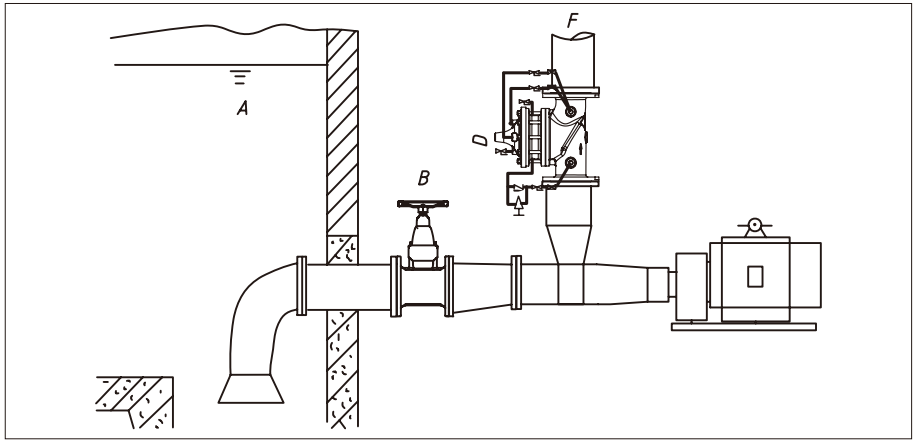

安装示意图三：深井泵型；由于深井泵安装的特殊性，泵、阀间的高度差在十米以上，停泵时，管道内容易形成真空而产生拉断水锤，因此须在泵、阀之间的管道上加装排气阀；排气阀可在停泵时向管道内补充空气，在开泵时排出管道内的空气。

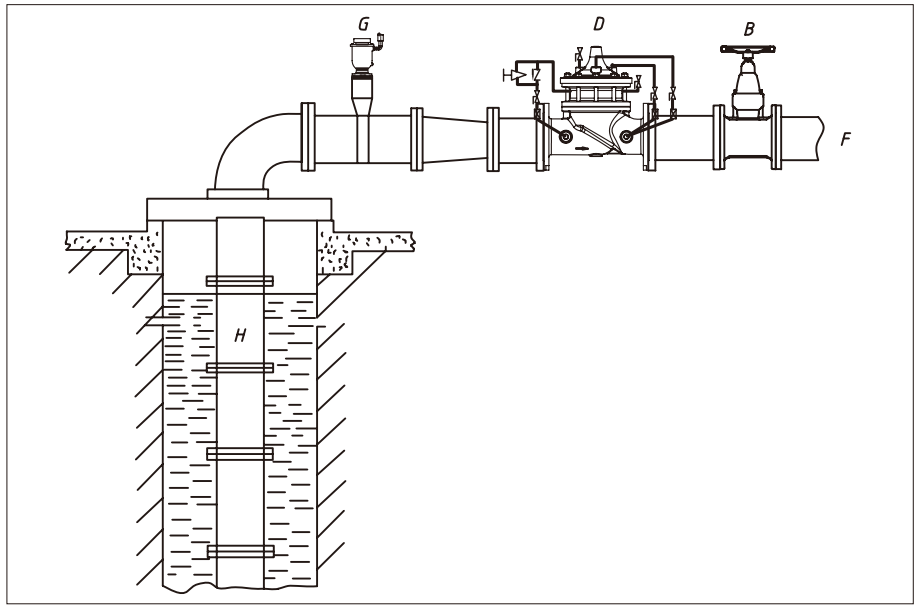

2.3、故障维修

故障现象	原因分析		检修方案
主阀打不开	管路中其他阀门（闸阀、蝶阀等）的问题		检查其他阀门是否打开
	配管问题	配管内有无堵塞	清洗配管过滤器
		针阀是否损坏	更换针阀
主阀关不严	管路问题	管路内有无堵塞	清除管路内的异物
	阀瓣是否夹卡异物或密封件损坏	将主阀反复开启和关闭数次后，水泵仍有反转现象，则是夹卡异物或密封件损坏	清除杂物或更换密封件
	检查膜片是否损坏		更换膜片
	配管问题	针阀、止回阀是否损坏	更换针阀、止回阀

如有其他故障，请联络班尼戈客服部门。