班尼戈阀门

更多的信赖

* ConexBänninger products are approved by numerous Standards Authorities and Certification Bodies. For more details on this product range, please email our **technical team at: technical@ibpgroup.com.**

浙江班尼戈流体控制有限公司

地址：浙江省嘉兴市海盐县大桥新区棕榈路 555 号

电话：0573-89053746

网址：http://ww w.ibpchina.com

德国班尼戈

Conex | Bänninger

Valves

A106

不锈钢双控式

液位控制阀

产品使用指南

德国班尼戈

目录

A106S不锈钢双控式液位控制阀

1.产品描述 ---------- 02
1.1.产品概述 ---------- 02
1.2.产品标准 ---------- 02
1.3.产品选型 ---------- 02
1.4.技术参数 ---------- 02
1.5.结构尺寸 ---------- 03
1.6.材质说明 ---------- 04
2.产品应用 ---------- 05
2.1.运输及储存 ---------- 05
2.2.安装 ---------- 05
2.3.故障检修 ---------- 05

A106S不锈钢双控式液位控制阀

1. 产品描述

1.1. 产品概述

A106S 系列不锈钢双控式液位控制阀，采用电子浮球开关和机械浮球开关双重控制，可以避免因机械浮球开关失效而导致的溢水损失：

——电子浮球开关：正常情况通过电子液位信号启闭电磁阀，从而控制补水：电磁阀为常闭式，水箱液位在高位时，电磁阀失电关闭，停止补水；水箱液位在低位时，电磁阀得电开启，启动补水。

——机械浮球开关：当电磁阀发生异常，水箱水位继续上升时，触动机械式浮球开关关闭，停止补水。

1.2. 产品标准

标准	中国标准	标准	中国标准
制造标准	CJ/T 219	结构长度标准	GB/T 12221
连接法兰标准	GB/T17241.6	检验测试标准	CJ/T 219

1.3. 产品选型

A106S- 0□□□ □

- 公称压力:B为PN10,C为PN16,E为PN25
- 公称通径:单位mm
- 不锈钢双控式液位控制阀

1.4. 技术参数

公称通径、压力	DN50～DN200 PN10/PN16/PN25
工作温度	0℃～85℃
密封试验	1.1PN
壳体试验	1.5PN
适用介质	水
电磁阀参数	DC24V常闭

1.5. 结构尺寸

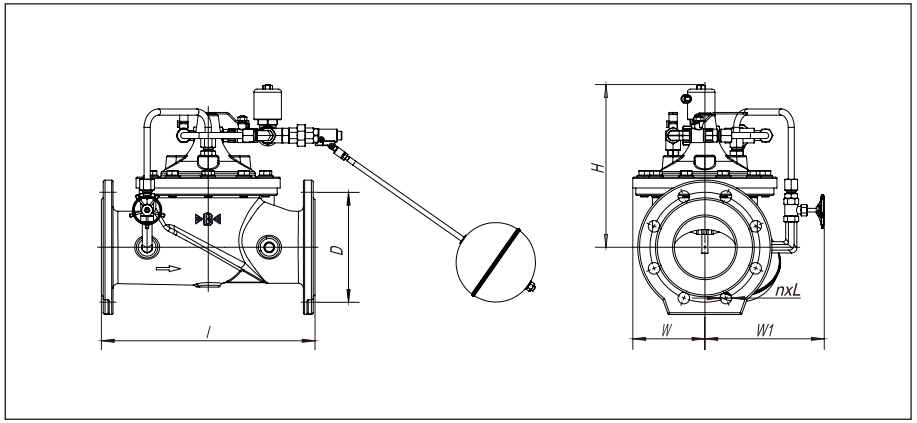

外型尺寸 - PN10　mm

型号	DN	l	D	n×L	H	W	W1
A106S-0050B	50	230	125	4×19	230	85	170
A106S-0065B	65	290	145	4×19	235	95	180
A106S-0080B	80	310	160	8×19	240	105	190
A106S-0100B	100	350	180	8×19	240	120	200
A106S-0150B	150	480	240	8×23	305	170	250
A106S-0200B	200	600	295	8×23	355	205	280

外型尺寸 - PN16　mm

型号	DN	l	D	n×L	H	W	W1
A106S-0050C	50	230	125	4×19	230	85	170
A106S-0065C	65	290	145	4×19	235	95	180
A106S-0080C	80	310	160	8×19	240	105	190
A106S-0100C	100	350	180	8×19	240	120	200
A106S-0150C	150	480	240	8×23	305	170	250
A106S-0200C	200	600	295	12×23	355	205	280

外型尺寸 - PN25　mm

型号	DN	l	D	n×L	H	W	W1
A106S-0050E	50	230	125	4×19	230	85	170
A106S-0065E	65	290	145	8×19	235	95	180
A106S-0080E	80	310	160	8×19	240	105	190
A106S-0100E	100	350	190	8×23	240	120	200
A106S-0150E	150	480	250	8×28	305	170	250
A106S-0200E	200	600	310	12×28	355	205	280

注：该表未列出规格及参数，请咨询我公司技术中心

1.6. 材质说明

部件名称	材质名称
阀体	不锈钢
阀盖	不锈钢
阀座	不锈钢
阀板	不锈钢
阀杆	不锈钢

部件名称	材质名称
弹簧	不锈钢
膜片	丁腈橡胶 + 尼龙帘布
密封圈	三元乙丙橡胶
配管配件	不锈钢
电磁阀	不锈钢组件

2. 产品应用

2.1. 运输、储存

① 双控式液位控制阀在运输和贮存过程中，不应碰撞、倾倒和受雨雪淋袭。

② 双控式液位控制阀应存放在清洁、干燥、防火和通风良好的场所，周围应无腐蚀性气体存在；应放置平稳，防止阀门翻倒。

③ 双控式液位控制阀在搬运时，应采用托盘，轻拿轻放，不得使用配管起吊，并应避免铜管碰撞变形。

④ 双控式液位控制阀的密封件均为橡胶材质，严禁使用酒精、汽油等化学溶剂冲洗。

2.2. 安装

① 双控式液位控制阀用于控制水池或高架水塔的液位，一般安装在水池或高架水塔的进水口。

② 在安装双控式液位控制阀之前，应对管道进行冲洗，将管道内的杂物清理干净，严禁管道内遗留有焊渣、螺栓、螺母、树枝、石块等杂物，以免损坏阀门。

③ 在双控式液位控制阀的前后两端应设置关断阀及旁通管路，并预留足够的空间，以便于维护、保养、检修。

④ 建议在双控式液位控制阀的前端安装过滤器，防止杂物进入阀门造成阀门堵塞或损坏。

⑤ 安装双控式液位控制阀应检查管道水流方向，使阀门流向与管道水流方向一致。

⑥ 双控式液位控制阀可水平或垂直安装，建议水平安装。

⑦ 管道法兰焊接不能引起过度变形，焊角等不得影响密封面的平整性。

⑧ 遥控浮球阀分体安装时，主阀与浮球开关之间的距离应≤30m。

2.3. 故障维修

① 遥控浮球阀无法关闭

解决方法：

a、检查浮球开关是否止水，如不止水则需更换浮球开关。

b、检查球阀a是否关闭，如开启则需关闭。

c、检查主阀是否被管中杂物卡住，如被卡住则需清理管道中的杂物。

② 双控式液位控制阀无法开启

解决方法：

a、检查电磁阀e是否通电或损坏，如停电或电磁阀损坏则需更换电

磁阀；此时打开球阀a，让机械浮球开关单独控制水箱液位。

b、检查系统压力是否过低（系统压力需在0.1MPa以上）。