班尼戈阀门

更多的信赖

* ConexBänninger products are approved by numerous Standards Authorities and Certification Bodies. For more details on this product range, please email our **technical team at: technical@ibpgroup.com.**

浙江班尼戈流体控制有限公司

地址：浙江省嘉兴市海盐县大桥新区棕榈路 555 号

电话：0573-89053746

网址：http://ww w.ibpchina.com

德国班尼戈

Conex | Bänninger

Valves

PDRV

法兰动态压差平衡阀

产品使用指南

德国班尼戈

目录

PDRV法兰动态压差平衡阀

1.产品描述 ---------- 02
1.1.产品概述 ---------- 02
1.2.产品标准 ---------- 02
1.3.产品选型 ---------- 02
1.4.技术参数 ---------- 02
1.5.结构尺寸 ---------- 03
1.6.材质说明 ---------- 04
2.产品应用 ---------- 04
2.1.运输及储存 ---------- 04
2.2.安装 ---------- 04
2.3.故障维修 ---------- 05

PDRV法兰动态压差平衡阀

1. 产品描述

1.1. 产品概述

法兰动态压差平衡阀作为区域水力平衡方案的关键设备，装设于不同区域间的回水管路上，通过阀门开度的自动调节，利用阀门自身的压差改变来补偿区域间压差的变化，以实现被控制区域回路压差保持不变的目的，这样就保证了区域内用户不受系统压差波动影响，不会由于区域间水力失衡发生能耗增加、舒适度下降、控制阀反复调节启闭的现象。

1.2. 产品标准

标准	中国标准	标准	中国标准
制造标准	JGT 383	结构长度标准	GB/T12221
法兰连接标准	GB/T17241.6	检验测试标准	GB/T 13927

1.3. 产品选型

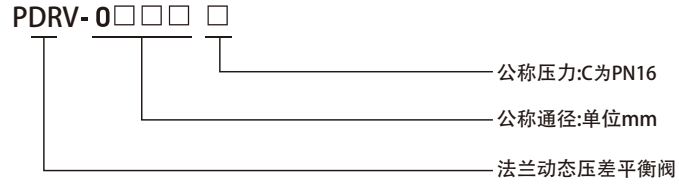

1.4. 技术参数

公称通径	DN50～DN450
公称压力	PN16
工作温度	0℃～85℃
密封试验	1.1PN
壳体试验	1.5PN
适用介质	水

1.5. 结构尺寸

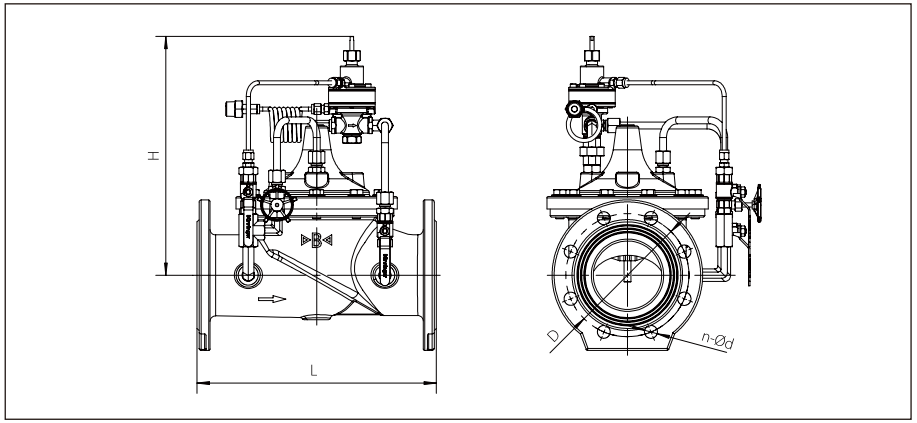

外型尺寸 - PN16 mm

型号	DN	L	D	n-Ød	H
PDRV-0050C	50	230	125	4-19	152
PDRV-0065C	65	290	145	4-19	172
PDRV-0080C	80	310	160	8-19	182
PDRV-0100C	100	350	180	8-19	218
PDRV-0125C	125	400	210	8-19	240
PDRV-0150C	150	480	240	8-23	275
PDRV-0200C	200	600	295	12-23	329
PDRV-0250C	250	622	355	12-28	418
PDRV-0300C	300	698	410	12-28	503
PDRV-0350C	350	787	470	16-28	580
PDRV-0400C	400	914	525	16-31	639
PDRV-0450C	450	914	585	20-31	639

注：该表未列出规格及参数，请咨询我公司技术中心

1.6. 材质说明

部件名称	材质名称
阀体	球墨铸铁
阀盖	球墨铸铁
阀座	不锈钢
阀板	球墨铸铁
阀杆	不锈钢
弹簧	不锈钢

部件名称	材质名称
膜片	橡胶
密封圈	橡胶
配管配件	黄铜 / 不锈钢
差压导阀	黄铜组件 / 不锈钢组件
脉冲管	紫铜

2. 产品应用

2.1. 运输、储存

①动态压差平衡阀装箱后在运输和贮存过程中，不应碰撞、倾倒、挤压和受雨雪淋袭。

②动态压差平衡阀应存放在清洁、干燥、防火和通风良好的场所，周围应无腐蚀性气体存在。

③装箱的动态压差平衡阀在搬运时应当采用托盘，轻拿轻放，叉车或吊车不能直接作用于阀门本体。

④动态压差平衡阀的密封件均为橡胶材质，严禁使用酒精、汽油等化学溶剂冲洗。

2.2. 安装

① 动态压差平衡阀应该安装在管路的回水管上，阀上接导压管，导压管的另一端与供水管连接，建议在导压管供水端安装 1/2" 球阀，以便启动消除堵塞功能；

② 应按阀体箭头所示的水流方向安装， 切勿装反；

③ 供水管和该阀前的回水管应分别装设压力表，便于调节控制压差；

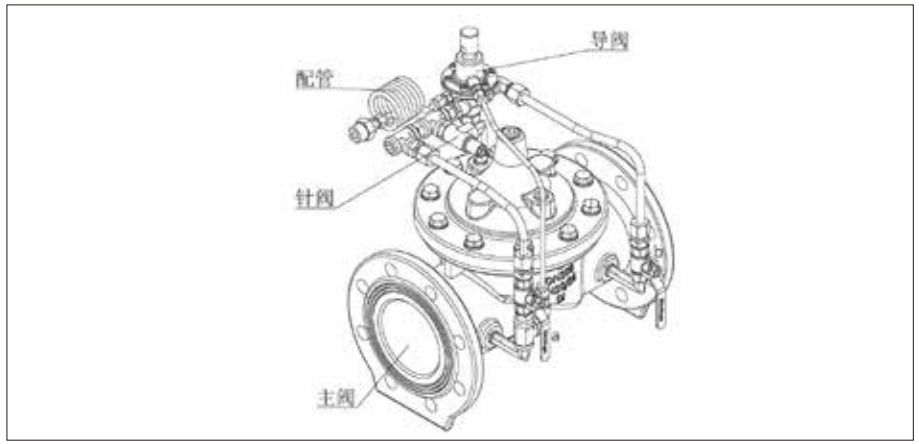

2.3. 故障维修

①．动态压差平衡阀无法关闭；

解决方法：a、检查球阀 a 是否关闭，如关闭则需要打开球阀 a；

b、检查主阀是否被管中杂物卡主，如被卡住则需要清理管道中的杂物。

c、检查主阀是否被管中杂物卡住，如被卡住则需清理管道中的杂物。

②．动态压差平衡阀无法开启；

解决方法：a、检查出口端球阀 b 是否关闭，如关闭则需要打开球阀 b；

b、检查差压导阀弹簧是否未被压缩，如未被压缩则需重新调整设定差压导阀。