班尼戈阀门

更多的信赖

* ConexBänninger products are approved by numerous Standards Authorities and Certification Bodies. For more details on this product range, please email our **technical team at: technical@ibpgroup.com.**

浙江班尼戈流体控制有限公司

地址：浙江省嘉兴市海盐县大桥新区棕榈路 555 号

电话：0573-89053746

网址：http://ww w.ibpchina.com

德国班尼戈

Conex | Bänninger

Valves

PDRV

丝口动态流量平衡阀

产品使用指南

德国班尼戈

目录

PDRV丝口动态流量平衡阀

1.产品描述 ---------- 02
1.1.产品概述 ---------- 02
1.2.产品标准 ---------- 02
1.3.产品选型 ---------- 02
1.4.技术参数 ---------- 02
1.5.结构尺寸 ---------- 03
1.6.材质说明 ---------- 03
2.产品应用 ---------- 04
2.1.运输及储存 ---------- 04
2.2.安装 ---------- 04
2.3.故障维修 ---------- 04

PDRV丝口动态流量平衡阀

1. 产品描述

1.1. 产品概述

丝口动态流量平衡阀作为区域水力平衡方案的关键设备，装设于不同区域间的回水管路上，通过阀门开度的自动调节，利用阀门自身的压差改变来补偿区域间压差的变化，以实现被控制区域回路压差保持不变的目的，这样就保证了区域内用户不受系统压差波动影响，不会由于区域间水力失衡发生能耗增加、舒适度下降、控制阀反复调节启闭的现象。

1.2. 产品标准

标准	中国标准	标准	中国标准
制造标准	JGT 383	检验测试标准	GB/T 13927
丝口连接标准	GB/T7306.1		

1.3. 产品选型

PDRV- 0□□□ □

- 公称压力:C为PN16
- 公称通径:单位mm
- 丝口动态压差平衡阀

1.4. 技术参数

公称通径、压力	DN15～DN40 PN16
工作温度	0℃～85℃
密封试验	1.1PN
壳体试验	1.5PN
适用介质	水

1.5. 结构尺寸

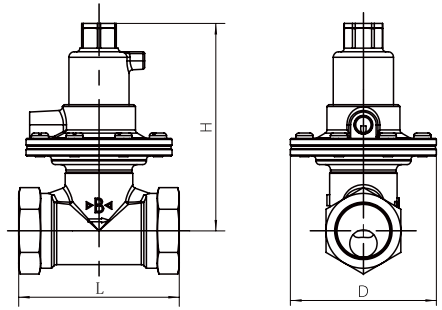

外型尺寸 - PN16 mm

型号	DN	H	L	D
PDRV-0015C	15	109	65	80
PDRV-0020C	20	109	75	80
PDRV-0025C	25	119	88	80
PDRV-0032C	32	131	95	95
PDRV-0040C	40	134	105	95

注：该表未列出规格及参数，请咨询我公司技术中心

1.6. 材质说明

部件名称	材质名称
阀体	黄铜
阀板	黄铜
阀盖	黄铜
阀杆	黄铜
压盖	黄铜

部件名称	材质名称
膜片	橡胶
弹簧	不锈钢
脉冲管	紫铜
脉冲管接头	组件

2. 产品应用

2.1. 运输、储存

①动态压差平衡阀装箱后在运输和贮存过程中，不应碰撞、倾倒、挤压和受雨雪淋袭。

②动态压差平衡阀应存放在清洁、干燥、防火和通风良好的场所，周围应无腐蚀性气体存在。

③装箱的动态压差平衡阀在搬运时应当采用托盘，轻拿轻放，叉车或吊车不能直接作用于阀门本体。

④ 动态压差平衡阀的密封件均为橡胶材质，严禁使用酒精、汽油等化学溶剂冲洗。

2.2. 安装

① 动态压差平衡阀应该安装在管路的回水管上，阀上接导压管，导压管的另一端与供水管连接，建议在导压管供水端安装 1/2" 球阀，以便启动消除堵塞功能；

② 应按阀体箭头所示的水流方向安装， 切勿装反；

③ 供水管和该阀前的回水管应分别装设压力表，便于调节控制压差；

④ 建议动态压差平衡阀在管道上水平安装。

2.3. 故障维修

本产品在运行中，无需维护，如发生故障，不建议客户自行处理，请联系班尼戈客服部门。