Conex | Bänninger
Valves

# A705S 不锈钢多功能水泵控制阀

## 产品概述

多功能水泵控制阀安装在楼宇建筑、自来水等领域的取水、送水、加压、潜水泵房，融电动阀、止回阀和水锤消除器三种设备的功能于一体，具备缓慢开启和双速关闭的功能，能有效地提高系统安全可靠性，满足系统自动化控制要求。

# A705S 不锈钢多功能水泵控制阀

## 产品特点

水力控制，无需外部驱动力；
主阀采用双腔式结构，缓开、缓闭效果好；
隔膜式结构，无摩擦，控制灵敏度高；
阀门关闭时间可调节；
无需信号控制，即可实现水泵保护功能；

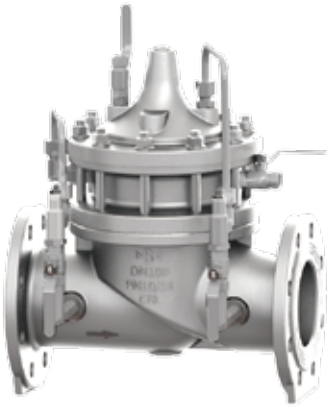

## 产品标准

制造标准：CJ/T219, JB/T10674
连接标准：GB/T17241.6
面间距标准：GB/T12221
检验测试标准：GB/T13927

## 技术参数

公称通径：DN50~DN200(2”~8”)
公称压力：PN10/PN16/PN25
工作温度：0° C~85° C
密封试验：1.1PN
壳体试验：1.5PN
适用介质：水
缓闭时间：3~120S （可调节）
水锤峰值：≤1.3倍水泵出口额定压力
水泵最高反转速度：≤1.2倍水泵额定转速

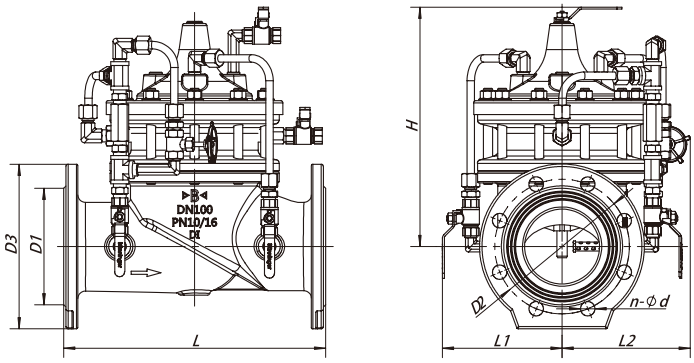


## 材质说明

| 部件名称 | 材质名称 |
|---|---|
| 阀体 | 不锈钢 |
| 阀盖 | 不锈钢 |
| 阀座 | 不锈钢 |
| 支撑架 | 不锈钢 |
| 阀杆 | 不锈钢 |

| 部件名称 | 材质名称 |
|---|---|
| 弹簧 | 不锈钢 |
| 膜片 | 橡胶 |
| 密封圈 | 橡胶 |
| 配管配件 | 不锈钢 |

## 外型尺寸 - PN10 mm

| 型号 | Size | DN | L | D1 | D2 | D3 | n-Ød | H | L1 | L2 | 料号编码 |
|---|---|---|---|---|---|---|---|---|---|---|---|
| A705S-0050B | 2″ | 50 | 230 | 99 | 125 | 165 | 4-19 | 350 | 140 | 160 | 28141000121 |
| A705S-0065B | 2½″ | 65 | 290 | 118 | 145 | 185 | 4-19 | 350 | 150 | 170 | 28141000124 |
| A705S-0080B | 3″ | 80 | 310 | 132 | 160 | 200 | 8-19 | 370 | 160 | 180 | 28141000127 |
| A705S-0100B | 4″ | 100 | 350 | 156 | 180 | 220 | 8-19 | 370 | 170 | 190 | 28141000130 |
| A705S-0150B | 6″ | 150 | 480 | 211 | 240 | 285 | 8-23 | 400 | 215 | 240 | 28141000136 |
| A705S-0200B | 8″ | 200 | 600 | 266 | 295 | 340 | 8-23 | 440 | 245 | 270 | 28141000139 |

# A705S 不锈钢多功能水泵控制阀

## 外型尺寸 - PN16 mm

| 型号 | Size | DN | L | D1 | D2 | D3 | n-Ød | H | L1 | L2 | 料号编码 |
|---|---|---|---|---|---|---|---|---|---|---|---|
| A705S-0050C | 2″ | 50 | 230 | 99 | 125 | 165 | 4-19 | 350 | 140 | 160 | 28141000121 |
| A705S-0065C | 2½ ″ | 65 | 290 | 118 | 145 | 185 | 4-19 | 350 | 150 | 170 | 28141000124 |
| A705S-0080C | 3″ | 80 | 310 | 132 | 160 | 200 | 8-19 | 370 | 160 | 180 | 28141000127 |
| A705S-0100C | 4″ | 100 | 350 | 156 | 180 | 220 | 8-19 | 370 | 170 | 190 | 28141000130 |
| A705S-0150C | 6″ | 150 | 480 | 211 | 240 | 285 | 8-23 | 400 | 215 | 240 | 28141000136 |
| A705S-0200C | 8″ | 200 | 600 | 266 | 295 | 340 | 12-23 | 440 | 245 | 270 | 28141000140 |

## 外型尺寸 - PN25 mm

| 型号 | Size | DN | L | D1 | D2 | D3 | n-Φd | H | L1 | L2 | 料号编码 |
|---|---|---|---|---|---|---|---|---|---|---|---|
| A705S-0050E | 2″ | 50 | 230 | 99 | 125 | 165 | 4-19 | 350 | 140 | 160 | 28141000123 |
| A705S-0065E | 2½ ″ | 65 | 290 | 118 | 145 | 185 | 8-19 | 350 | 150 | 170 | 28141000126 |
| A705S-0080E | 3″ | 80 | 310 | 132 | 160 | 200 | 8-19 | 370 | 160 | 180 | 28141000129 |
| A705S-0100E | 4″ | 100 | 350 | 156 | 190 | 235 | 8-23 | 370 | 170 | 190 | 28141000132 |
| A705S-0150E | 6″ | 150 | 480 | 211 | 250 | 300 | 8-28 | 400 | 215 | 240 | 28141000138 |
| A705S-0200E | 8″ | 200 | 600 | 274 | 310 | 360 | 12-28 | 440 | 245 | 270 | 28141000141 |

注：该表未列出规格及参数，请咨询我公司技术中心