Conex | Bänninger
Valves

A500S 不锈钢泄压阀

产品概述

在给水系统中，为防止系统超压爆管，必须在水泵出口的旁通管路上安装泄压阀；同时泄压阀也能很好的起到防止停泵水锤破坏和水击声的作用。

A500S 不锈钢泄压阀

产品特点

水力控制，无需外部驱动力；
主阀只有一个运动部件，故障率低；
隔膜式结构，无摩擦，控制灵敏度高；
阀门泄放压力可调；
各性能指标符合 CJ/T219 标准；

产品标准

设计制作标准：CJ/T219, JB/T10674
法兰连接标准：GB/T17241.6
面间距标准：GB/T12221
检验测试标准：CJ/T219

技术参数

公称通经：DN50~DN200 (2″~8″)
公称压力：PN10/PN16/PN25
进口压力范围：0.1MPa~0.8MPa
0.1MPa~1.3MPa
1.3MPa~2.1MPa
工作温度：0° C~85° C
密封试验：1.1PN
壳体试验：1.5PN
适用介质：水

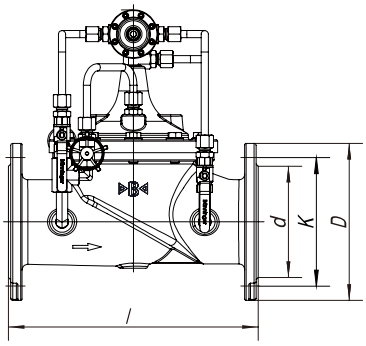

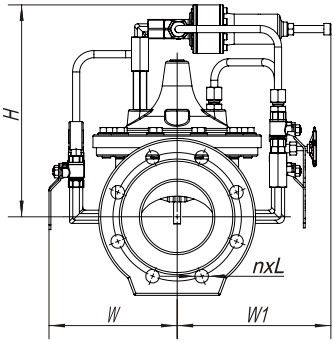

材质说明

部件名称	材质名称
阀体	不锈钢
阀盖	不锈钢
阀座	不锈钢
阀板	不锈钢
阀杆	不锈钢

部件名称	材质名称
弹簧	不锈钢
膜片	丁腈橡胶 + 尼龙帘布
密封圈	三元乙丙橡胶
配管配件	不锈钢
泄压导阀	黄铜组件/不锈钢组件

外型尺寸 - PN10 mm

型号	Size	DN	l	d	k	D	n×L	H	W	W1	料号编码
A500S-0050B	2″	50	230	99	125	165	4×19	250	190	250	28141590038
A500S-0065B	2½″	65	290	118	145	185	4×19	260	200	250	28141590039
A500S-0080B	3″	80	310	132	160	200	8×19	280	210	250	28141580034
A500S-0100B	4″	100	350	156	180	220	8×19	290	220	240	28141580035
A500S-0150B	6″	150	480	211	240	285	8×23	360	250	260	28141500019
A500S-0200B	8″	200	600	266	295	340	8×23	400	280	260	28141500022

A500 不锈钢泄压阀

外型尺寸 - PN16 mm

型号	Size	DN	l	d	k	D	n×L	H	W	W1	料号编码
A500S-0050C	2″	50	230	99	125	165	4×19	250	190	250	28141590038
A500S-0065C	2½″	65	290	118	145	185	4×19	260	200	250	28141590039
A500S-0080C	3″	80	310	132	160	200	8×19	280	210	250	28141580034
A500S-0100C	4″	100	350	156	180	220	8×19	290	220	240	28141580035
A500S-0150C	6″	150	480	211	240	285	8×23	360	250	260	28141500019
A500S-0200C	8″	200	600	266	295	340	12×23	400	280	260	28141500023

外型尺寸 - PN25 mm

型号	Size	DN	l	d	k	D	n×L	H	W	W1	料号编码
A500S-0050E	2″	50	230	99	125	165	4×19	250	190	250	28141500012
A500S-0065E	2½″	65	290	118	145	185	8×19	260	200	250	28141500013
A500S-0080E	3″	80	310	132	160	200	8×19	280	210	250	28141500014
A500S-0100E	4″	100	350	156	190	235	8×23	290	220	240	28141500015
A500S-0150E	6″	150	480	211	250	300	8×28	360	250	260	28141500021
A500S-0200E	8″	200	600	274	310	360	12×28	400	280	260	28141500024

注：该表未列出规格及参数，请咨询我公司技术中心