Conex | Bänninger
Valves

A106S　不锈钢双控式液位控制阀

产品概述

A106S 系列不锈钢双控式液位控制阀，采用电子浮球开关和机械浮球开关双重控制，可以避免机因械浮球开关失效而导致的溢水损失：

——电子浮球开关：正常情况通过电子液位信号启闭电磁阀，从而控制补水：电磁阀为常闭式，水箱液位在高位时，电磁阀失电关闭，停止补水；水箱液位在低位时，电磁阀得电开启，启动补水。

——机械浮球开关：当电磁阀发生异常，水箱水位继续上升时，触动机械式浮球开关关闭，停止补水。

A106S 不锈钢双控式液位控制阀

产品特点

电磁信号及机械浮球双重控制，实现液位控制双保险；
主阀只有一个运动部件，故障率低；
采用高性能阀笼，实现等比例流量特性，缓开缓闭，降低水箱补水时的振动和噪音；
通过开启旁通球阀，实现机械浮球的单独液位控制。

产品标准

设计制作标准：CJ/T219
法兰连接标准：GB/T17241.6
结构长度标准：GB/T12221
检验测试标准：CJ/T219

技术参数

公称通经：DN50-DN200 (2″~8″)
公称压力：PN10/PN16/PN25
工作温度：0° C~85° C
密封试验：1.1PN
壳体试验：1.5PN
适用介质：水
电磁阀型式：常闭
电磁阀电压：DC24V
电磁阀防护等级：IP65

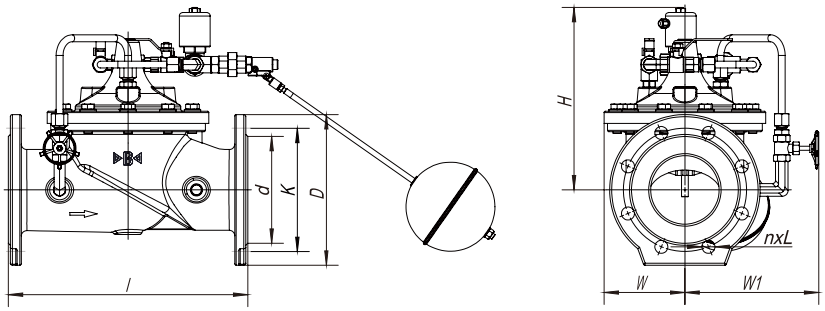

材质说明

部件名称	材质名称
阀体	不锈钢
阀盖	不锈钢
阀座	不锈钢
阀板	不锈钢
阀杆	不锈钢

部件名称	材质名称
弹簧	不锈钢
膜片	丁腈橡胶＋尼龙帘布
密封圈	三元乙丙橡胶
配管配件	不锈钢
电磁阀	不锈钢组件

外型尺寸 - PN10 mm

型号	Size	DN	l	d	k	D	n×L	H	W	W1	料号编码
A106S-0050B	2″	50	230	99	125	165	4×19	230	85	170	28141090070
A106S-0065B	2½″	65	290	118	145	185	4×19	235	95	180	28141080067
A106S-0080B	3″	80	310	132	160	200	8×19	240	105	190	28141000042
A106S-0100B	4″	100	350	156	180	220	8×19	240	120	200	28141000045
A106S-0150B	6″	150	480	211	240	285	8×23	305	170	250	28141190058
A106S-0200B	8″	200	600	266	295	340	8×23	355	205	280	28141090076

A106S 不锈钢双控式液位控制阀

外型尺寸 - PN16 mm

型号	Size	DN	l	d	k	D	n×L	H	W	W1	料号编码
A106S-0050C	2″	50	230	99	125	165	4×19	230	85	170	28141090070
A106S-0065C	2½″	65	290	118	145	185	4×19	235	95	180	28141080067
A106S-0080C	3″	80	310	132	160	200	8×19	240	105	190	28141000042
A106S-0100C	4″	100	350	156	180	220	8×19	240	120	200	28141000045
A106S-0150C	6″	150	480	211	240	285	8×23	305	170	250	28141190058
A106S-0200C	8″	200	600	266	295	340	12×23	355	205	280	28141000052

外型尺寸 - PN25 mm

型号	Size	DN	l	d	k	D	n×L	H	W	W1	料号编码
A106S-0050E	2″	50	230	99	125	165	4×19	230	85	170	28141000040
A106S-0065E	2½″	65	290	118	145	185	8×19	235	95	180	28141000041
A106S-0080E	3″	80	310	132	160	200	8×19	240	105	190	28141000044
A106S-0100E	4″	100	350	156	190	235	8×23	240	120	200	28141000047
A106S-0150E	6″	150	480	211	250	300	8×28	305	170	250	28141000051
A106S-0200E	8″	200	600	274	310	360	12×28	355	205	280	28141000053

注：该表未列出规格及参数，请咨询我公司技术中心

安装示意图
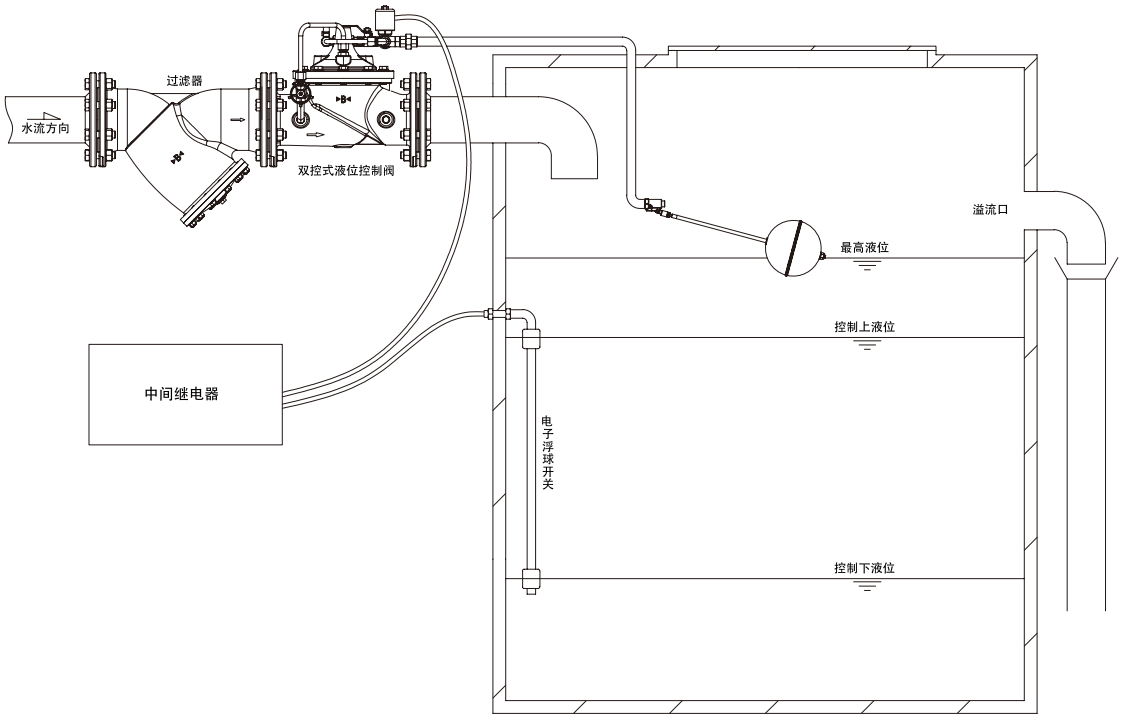
1、采用中间继电器 + 电子浮球开关控制电磁阀启闭，上、下液位由电子浮球开关的控制范围决定；当液位到达下液位时，电子浮球开关接通，通过中间继电器使电磁阀开启，主阀开启，启动补水；当液位到达上液位时，电子浮球开关断开，通过中间继电器使电磁阀关闭，主阀关闭，停止补水；当电子浮球开关或电磁阀异常无法停止补水时，液位继续上升至触动机械式浮球开关关闭，也可关闭主阀，停止补水。