Conex | Bänninger
Valves

PDRV 法兰动态压差平衡阀

产品概述

动态压差平衡阀作为区域水力平衡方案的关键设备，装设于不同区域间的回水管路上，通过阀门开度的自动调节，利用阀门自身的压差改变来补偿区域间压差的变化，以实现被控制区域回路压差保持不变的目的，这样就保证了区域内用户不受系统压差波动影响，不会由于区域间水力失衡发生能耗增加、舒适度下降、控制阀反复调节启闭的现象。

PDRV 法兰动态压差平衡阀

产品特点

水力控制，无需外部驱动力；
主阀只有一个运动部件，故障率低；
隔膜式结构，无摩擦，控制灵敏度高；
控制压差可调节；
压差控制精度 ±5%；

产品标准

制造标准：JG/T 383
法兰连接标准：GB/T17241.6
结构长度标准：GB/T12221
检验测试标准：GB/T13927

技术参数

公称通径：DN50~DN300(2″~12″)
公称压力：PN16
工作温度：0° C~85° C
密封试验：1.1PN
壳体试验：1.5PN
适用介质：水
控制压差范围：20KPa~250KPa
工作压差范围：30KPa~300KPa
脉冲管规格：Ø6x1.0 mm
脉冲管长度：1m
脉冲管连接螺纹规格：1/2″
脉冲管连接螺纹形式：外螺纹
安装位置：装在回水管

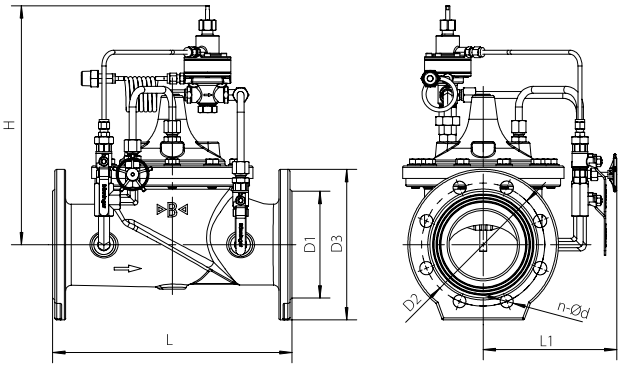

材质说明

部件名称	材质名称
阀体	球墨铸铁
阀盖	球墨铸铁
阀座	不锈钢
阀板	球墨铸铁
阀杆	不锈钢
弹簧	不锈钢

部件名称	材质名称
膜片	橡胶
密封圈	橡胶
配管配件	黄铜 / 不锈钢
差压导阀	黄铜组件 / 不锈钢组件
脉冲管	紫铜

外型尺寸 - PN16 mm

型号	Size	DN	L	D1	D2	D3	n-Ød	H	L1	料号编码
PDRV-0050C	2 ″	50	230	99	125	165	4-19	155	180	28141880004
PDRV-0065C	2½ ″	65	290	118	145	185	4-19	260	180	28141880006
PDRV-0080C	3″	80	310	132	160	200	8-19	280	190	28141880007
PDRV-0100C	4″	100	350	156	180	220	8-19	310	200	28141880008
PDRV-0125C	5″	125	400	184	210	250	8-19	350	210	28141890007
PDRV-0150C	6″	150	480	211	240	285	8-23	400	250	28141890008
PDRV-0200C	8 “	200	600	266	295	340	12-23	450	280	28141890010
PDRV-0250C	10″	250	622	319	355	405	12-28	500	300	28141890016
PDRV-0300C	12 “	300	698	370	410	460	12-28	550	330	28141890017

注：该表未列出规格及参数，请咨询我公司技术中心

PDRV 法兰动态压差平衡阀
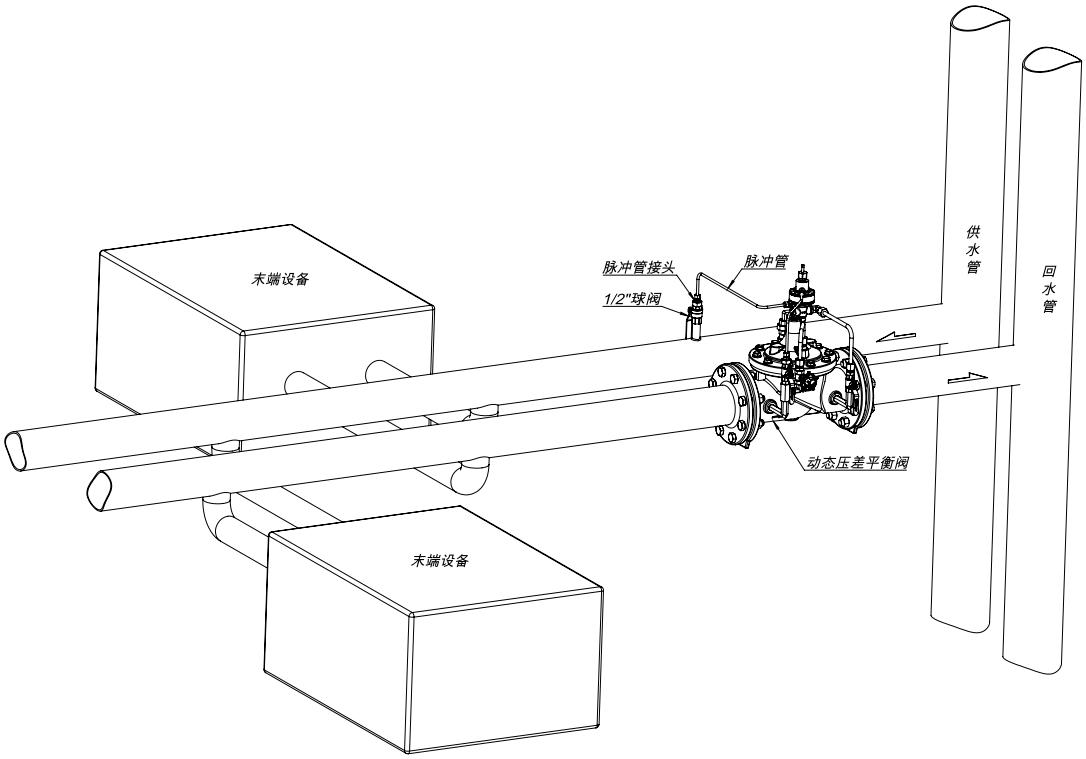
安装示意图