Conex | Bänninger
Valves

PDRV 丝口动态流量平衡阀

产品概述

动态压差平衡阀作为区域水力平衡方案的关键设备，装设于不同区域间的回水管路上，通过阀门开度的自动调节，利用阀门自身的压差改变来补偿区域间压差的变化，以实现被控制区域回路压差保持不变的目的，这样就保证了区域内用户不受系统压差波动影响，不会由于区域间水力失衡发生能耗增加、舒适度下降、控制阀反复调节启闭的现象。

PDRV 丝口动态流量平衡阀

产品特点

控制压差可调；
压差控制精度 ±5%；
根据阀体所示水流方向，可任意位置安装；

产品标准

设计制造标准：JG/T383
丝口连接标准：GB/T7306.1
检验测试标准：GB/T13927

技术参数

公称通径：DN20~DN40(3/4”~ 1½″)
公称压力：PN16
工作温度：0° C~85° C
适用介质：水
控制压差范围：20KPa~60KPa
工作压差范围：30KPa~300KPa
脉冲管规格：Ø6 ×1.0 mm
脉冲管长度：1m
脉冲管连接螺纹规格：1/2″
脉冲管连接螺纹形式：外螺纹
安装位置：装在回水管

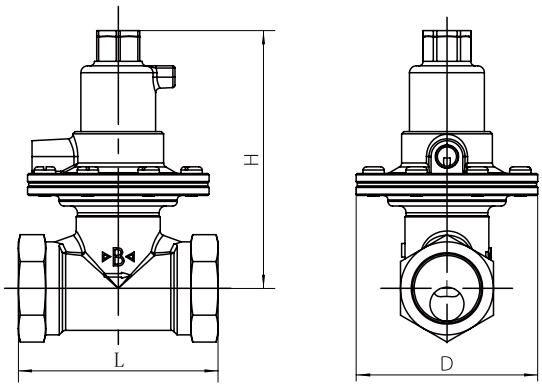

材质说明

部件名称	材质名称
阀体	黄铜
阀板	黄铜
阀盖	黄铜
阀杆	黄铜
压盖	黄铜

部件名称	材质名称
膜片	橡胶
弹簧	不锈钢
脉冲管	紫铜
脉冲管接头	组件

外型尺寸 - PN16 mm

型号	Size	DN	H	L	D	料号编码
PDRV-0020C	3/4″	20	109	75	80	21171030011
PDRV-0025C	1″	25	119	88	80	21171040004
PDRV-0032C	1¼″	32	131	95	95	21171050004
PDRV-0040C	1½″	40	134	105	95	21171060004

注：该表未列出规格及参数，请咨询我公司技术中心

PDRV 丝口动态流量平衡阀
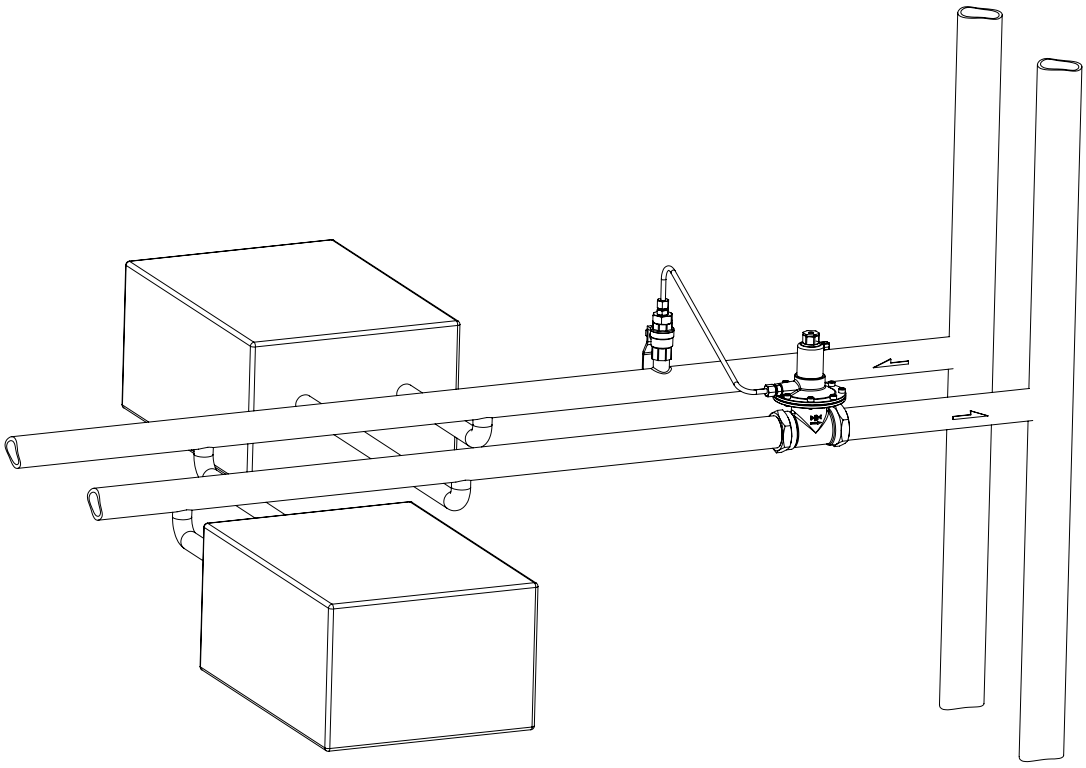
安装示意图